Dimensioni e pesi - Dimensions and weights

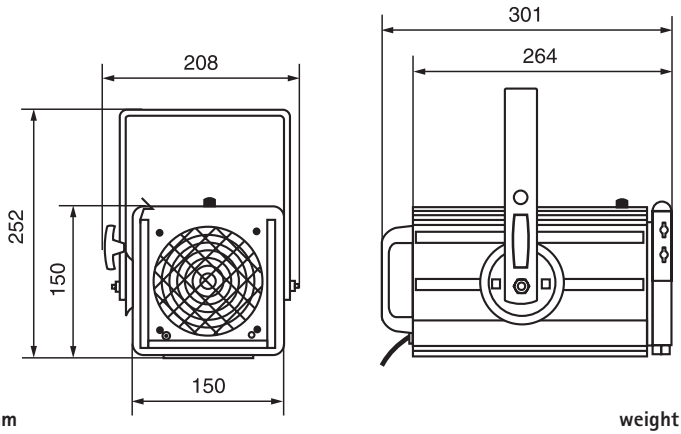

size in mm

weight Kg 5,7

Lampade - Lamps

Type/Code	W		lm	K	t(h)	R_a
CDM SA/T	150	G 12	12900	4200	6000	96
MCD 150	150	G 12	14000	3000	6000	85
MCD 150/4200	150	G 12	12700	4200	6000	96
HSD 150 W/70	150	G 12	12000	7000	3000	85
HSD 150 W/UL/75	150	G 12	11000	7000	6000	85

SPOTLIGHT
professional lighting for the performing arts

certified quality management system ISO 9001 : 2000

Spotlight s.r.l.
Via Sardegna 3
20098 S. Giuliano Milanese
Milano - Italy
Tel. +39.02.98830.1
Fax +39.02.98830.22
E-mai: info@spotlight.it
www.spotlight.it

User's Manual

combi Architectural

COM 150 MC F

SPOTLIGHT

professional lighting for the performing arts

ATTENZIONE:

Prima di usare questi apparecchi, leggere attentamente le istruzioni che seguono.

Spotlight srl non potrà essere ritenuta responsabile di danni derivanti dalla non osservanza di dette istruzioni.

SAFETY WARNING:

Before using this products, read these instructions carefully.

Spotlight srl will not be responsible for damage resulting from instructions not being followed.

INDICE

Descrizione del proiettore	pag. 2
Indicazioni generali	pag. 2
Installazione	pag. 2
Connessioni elettriche	pag. 2
Accensione e puntamento	pag. 3
Cambio della lampada	pag. 3
Pulizia	pag. 3
Manutenzione	pag. 3
Accessori	pag. 4
Dimensione e peso (Appendice A)	pag. 8
Lampade utilizzabili (Appendice A)	pag. 8

INDEX

Description of the projector	pag. 5
Introduction	pag. 5
Installation	pag. 5
Electrical connections	pag. 5
Focus and regulation	pag. 6
Changing the lamp	pag. 6
Cleaning	pag. 6
Maintenance	pag. 6
Accessories	pag. 7
Size and weight (Appendix A)	pag. 8
Lamps (Appendix A)	pag. 8

combi 150W CDM Fresnel

COM 150 MC F

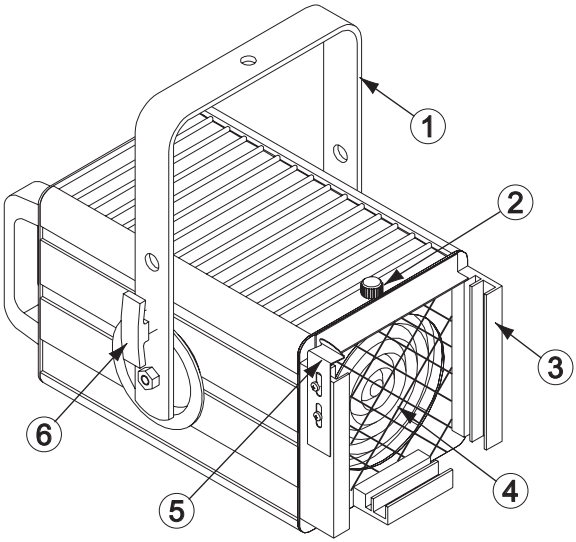

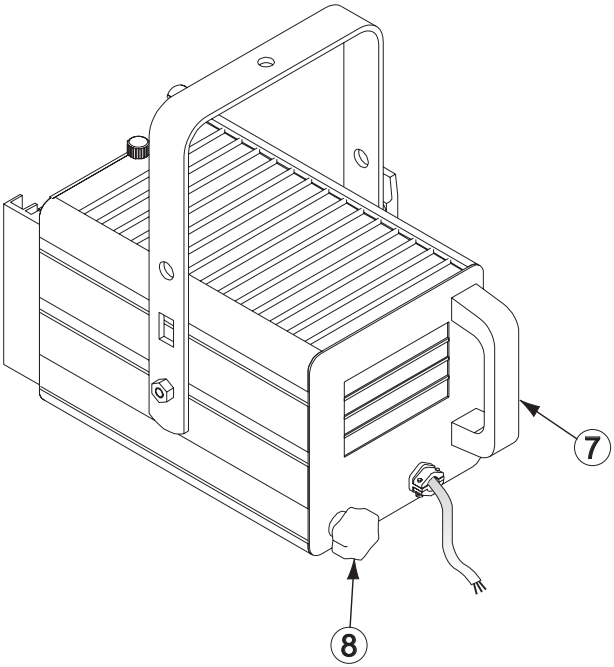

DESCRIZIONE DEL PROIETTORE

Riferendosi ai disegni nella pagina a fianco:

① Staffa di sospensione
② Pomello per apertura tettuccio
③ Guide porta accessori
④ Rete di protezione
⑤ Molla per bloccaggio accessori
⑥ Maniglia per regolazione inclinazione faro
⑦ Maniglia per movimentazione faro e ancoraggio fune di sicurezza
⑧ Pomolo per regolazione posizione lampada

INDICAZIONI GENERALI

Il proiettore ora in Vs possesso risponde alle direttive 73/23 CEE in quanto conforme alle norme EN 60598-1 e EN 60598-2-17. La targhetta sistemata sul fianco del proiettore, contiene le seguenti informazioni:

- Modello
- Tensione di alimentazione in V
- Potenza della lampada in W
- Indice di protezione IP
- Massima temperatura ambiente ammissibile in °C
- Massima temperatura del corpo del proiettore in °C
- Distanza minima da ogni superficie infiammabile
- Informazioni per riconoscere la posizione 0° del faro: quando la punta della freccia è rivolta verso l'alto
- Angolo massimo di inclinazione verso l'alto e verso il basso. Questi limiti non devono essere superati pena una riduzione della vita utile della lampada.

ATTENZIONE: se visibilmente danneggiate sostituire immediatamente la lampada e/o la lente

ATTENZIONE: Gli apparecchi devono essere collegati a terra

INSTALLAZIONE

- Il proiettore è progettato esclusivamente per impiego professionale.
- Non installare il proiettore a contatto o vicino ad una superficie infiammabile.
- Si prega di prestare la dovuta attenzione alle note riportate sull'etichetta dell'apparecchio.
- Ricordarsi di collegare la fune di sicurezza, se previsto dalle norme di sicurezza locali.
- Il proiettore può essere usato sia sospeso, sia montato su cavalletto o su basetta, ribaltando la forcella.

CONNESSIONI ELETTRICHE

Il vostro faro è stato progettato per una tensione di alimentazione da 220V a 240V, 50-60 Hz. Il cavo di alimentazione risponde alle norme CEI 20-35.

Prima e durante l'installazione osservare le seguenti norme:

- Verificare sempre l'efficienza del collegamento a terra della linea in uso.
- Gli apparecchi sono previsti per uso all'interno: pertanto devono essere protetti dall'umidità e dalla pioggia se usati in condizioni diverse
- Non impiegare lampade diverse da quelle indicate nella tabella in Appendice A.
- Verificare che il voltaggio dell'apparecchio corrisponda al voltaggio di rete
- Questo modello di faro **non può essere collegato a un dimmer.**

SPOTLIGHT

ACCENSIONE E PUNTAMENTO

I proiettori devono essere collocati rispettando la distanza minima dall'oggetto che si deve illuminare, indicata sulle etichette dei fari.

Tramite la maniglia laterale ⑥ si può allentare il bloccaggio del faro in una certa posizione e modificare la sua inclinazione.

Lo stesso si può fare riguardo alla rotazione dell'asse verticale , facendolo ruotare sul perno di aggancio.

Ruotando il pomello ⑧ si fa avanzare e retrocedere la slitta con la lampada rispettivamente per allargare e stringere il fascio di luce

PULIZIA

Per una maggiore resa del faro, occorre tener pulite le lenti e lo specchio.
Ricordarsi sempre di scollegare il faro dalla rete di alimentazione e di lasciar raffreddare la lampada prima di effettuare qualsiasi intervento di pulizia o manutenzione.

MANUTENZIONE

Sottoporre i fari a revisione almeno una volta all'anno per controllare l'integrità delle parti elettriche e meccaniche. A tal fine utilizzare solo rivenditori qualificati, a garanzia di un corretto e completo intervento.

CAMBIO DELLA LAMPADA

ATTENZIONE:

- **per motivi di sicurezza , scollegare sempre l'apparecchio dalla rete di alimentazione prima di aprirlo per cambiare la lampada.**
- **accensione della lampada con innesco ad alta tensione: non cercare mai di inserire o disinserire la lampada con l'apparecchio alimentato.**
- **non fare mai funzionare il faro con la lampada accesa e la lente danneggiata per evitare l'emissione di raggi UV e il pericolo di esplosione della lampada.**
- **attendere il completo raffreddamento della lampada prima di aprire il proiettore.**

Aprire il tettuccio del faro ruotando il pomello ②. Montare la lampada prevista, tenendo presente che questa può essere danneggiata dal contatto con la pelle o con altri elementi unti e/o sporchi di grasso. Riposizionare il tettuccio e premere il pomello verso il basso per inserirlo.

- La lampada, all'accensione a freddo, impiega alcuni minuti per raggiungere la piena luce.
- Dopo lo spegnimento della lampada occorrerà attendere circa 10 minuti prima di poterla riaccendere.
- Controllare il tempo di funzionamento della lampada; é necessario sostituirla (anche se ancora funzionante) dopo il tempo di vita massimo raccomandato dal produttore.
  L'uso prolungato oltre il tempo di vita massimo aumenta considerevolmente il rischio di esplosione.
- Utilizzare esclusivamente lampade di modello e potenza descritte nella tabella in Appendice A.

ACCESSORI PER COMBI 150W CDM FRESNEL

Telaio porta gelatina	TC S05
Paraluce a 4 alette	PL 4 S05
Fune di sicurezza	FUNE
Gancio a “C” Teatro in acciaio verniciato nero per tubi da ø 30 a 50 mm	GAC
Gancio a “C” TV in fusione di alluminio (richiede adattatore PIVOT DIN)	A8
Adattatore perno 29 mm / M10	PIVOT DIN
Morsetto in alluminio per tubo ø 50 mm	HC/075
Morsetto “Superclamp”	CLAMP
Cambia colori “scroller” con controllo DMX 512 - 0/10V	a richiesta

DESCRIPTION OF THE PROJECTORS

Refer to figures on page 2:
① Suspension yoke
② Knob for opening top cover
③ Accessory guides
④ Safety net
⑤ Accessory locking spring
⑥ Lever handle for tilt regulation
⑦ Rear handle and safety bond attachment
⑧ Lamp position adjustment knob

INTRODUCTION

The projectors you have bought satisfy directives 73/23/EEC as they comply with standards EN 60598-1 and EN 60598-2-17.
The label located on the side of the projectors contains the following information:
- Model
- Supply voltage in V
- Power of the projector in W
- The level of protection IP
- Maximum allowed ambient temperature in °C
- Maximum temperature of the body in °C
- Minimum distance from any inflammable surface
- Information to find the position 0° of the projector: when the tip of the arrow points upwards
- Maximum tilt angle range. These limits, imposed by the lamp manufacturer, should not be exceeded as they would reduce the projector's useful life or lead to its deterioration

WARNING: replace immediately the lamp and/or lens if visibly damaged.

WARNING: The luminaires must be grounded

INSTALLATION

- The luminaires are intended for professional use only
- Do not mount the luminaire on or near a flammable surface
- Please note carefully the notes written on the labels of the luminaires
- Do not forget to connect a safety rope, if required by local country safety regulations
- The projectors can be either suspended, or mounted on a stand or base plate, by turning the yoke upside-down.

ELECTRICAL CONNECTIONS

Your projectors have been designed for 220V - 240V supply voltage, 50-60Hz.
The power cables comply with standards CEI 20-35.

Before and during the installation, follow the instructions below:

- Always check the efficiency of the ground connection of the electrical line you are using.
- The products are intended for indoor use: consequently they have to be protected from humidity and rain, if used in different conditions
- Do not use lamps other than indicated on the table (Appendix A)
- Verify that the luminaire voltage is correct for the main voltage
- The projector **cannot be connected to a dimmer**.

FOCUS AND REGULATION

The luminaire should be at the minimum distance from the object it is illuminating, as indicated on the label.

Using the side handle ⑥ it is possible to loosen the projectors when they are locked in a certain position and thus change their inclination.

In the same way, the projectors can be rotated with respect to their vertical axis by rotating on their hooking hinge.

By turning knob ⑧ the lamp carriage is shifted forward or backward to widen or narrow the beam of light respectively.

CLEANING

For utmost projector performance, both the lens and the reflector must be periodically cleaned.
Always remember to9 disconnect the projector from the mains and let the lamp cool before proceeding to any cleaning or servicing operations.

MAINTENANCE

The projectors must be serviced at least once a year to check the integrity of their electrical and mechanical parts. For this purpose, you should conctact only a qualified dealer, to ensure proper service.

CHANGING THE LAMP

WARNING:

- **For safety reasons always disconnect the projector from the mains before opening them to change the lamp**
- **Start off of high voltage lamp: never insert or remove the lamp when fixture is powered on**
- **Never turn on the lamp if the lens is damaged to avoid UV trasmission and the risk of explosion**
- **Let the lamp cool down completely befo-re opening the projector**

Open the projector lamp tray by means of knob ②. Insert the appropriate bulb bearing in mind that it can be damaged by contact with the skin or other grasy materials. Close the upper cover pushing the knob.

- On cold start, the lamp will take a few minutes to reach full brightness.
- Once switched off, wait approximately 10 minutes before turning on again.
- Check the effective life-span of each bulb. Indeed, it is necessary to replace the bulb (even if it still works) when it has reached its maximum life time as recommended by the manufacturer.
  Using of the lamp beyond its recommended life time considerably increases the risk of explosion.
- Use only lamps listed in the table on Appendix A.

ACCESSORIES FOR COMBI 150W CDM FRESNEL

Colour filter frame	TC S05
4 leaf barndoor	PL 4 S05
Safety rope	FUNE
Theatre C-hook in black painted steel for 30 to 50 mm diameter tubes	GAC
TV C-hook in die-cast aluminium (PIVOT DIN adapter required)	A8
29 mm / M10 spigot adapter	PIVOT DIN
Aluminium clamp for 50 mm diameter tubes	HC/075
Superclamp	CLAMP
Scrolling colour changer, DMX 512 - 0/10V controlled	on request